VOR dem GEBRAUCH

Montieren Sie die Halterung an einer stabilen Struktur wie einer Betonwand
Verwenden Sie bei der Montage der Halterung je nach Montageposition das mitgelieferte Zubehör

ABMESSUNGEN (Einheit: mm)

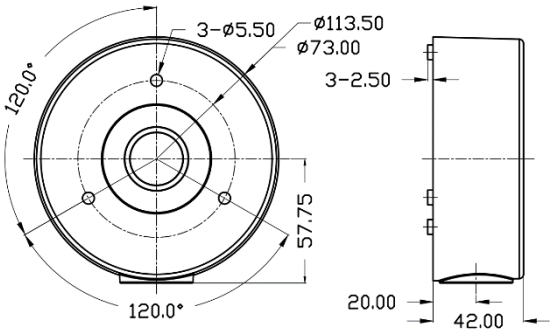

SPEZIFIKATION

Ausführung: Aluminiumguss
Umgebung: Deckenmontage

Abmessungen(mm): Ø113,5x44,0 mm

Gewicht: 239g

LIEFERUMFANG

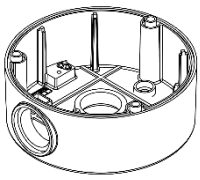

Anschlussbox

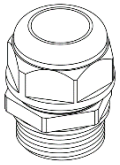

Wasserdichter Verschluss

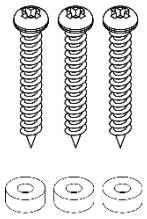

Schrauben, wasserdichte Gummieinsätze

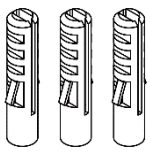

3 x Dübel

3 x Schrauben

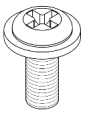

Schraube

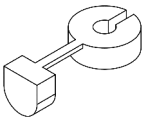

Kabelverschluss

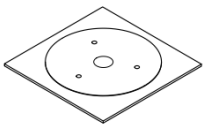

Montageschablone

Kurzanleitung

INSTALLATION

Deckenmontage

1. Bringen Sie die Montageschablone an der Einbauposition an und bohren Sie Löcher in die Wand.
2. Schlagen Sie die 3 Dübel in die gebohrten Löcher ein.
3. Führen Sie das Netz- und das BNC-Kabel durch die Halterung.
4. Befestigen Sie die Box mit den drei Schrauben an der Wand.
5. Setzen Sie den Dichtungsring in die Montageplatte zur Abdichtung.
6. Öffnen Sie die Dome-Abdeckung durch Lösen der Schrauben.
7. Verbinden Sie das Strom- und BNC-Kabel mit den Kamerakabeln.
8. Montieren Sie die Dome-Basis mit den Montageschrauben an der Montageplatte
9. Stellen Sie den Blickwinkel der Kamera ein.
10. Setzen Sie die Dome-Kuppel auf die Dome-Kamera und ziehen Sie die Schrauben fest.

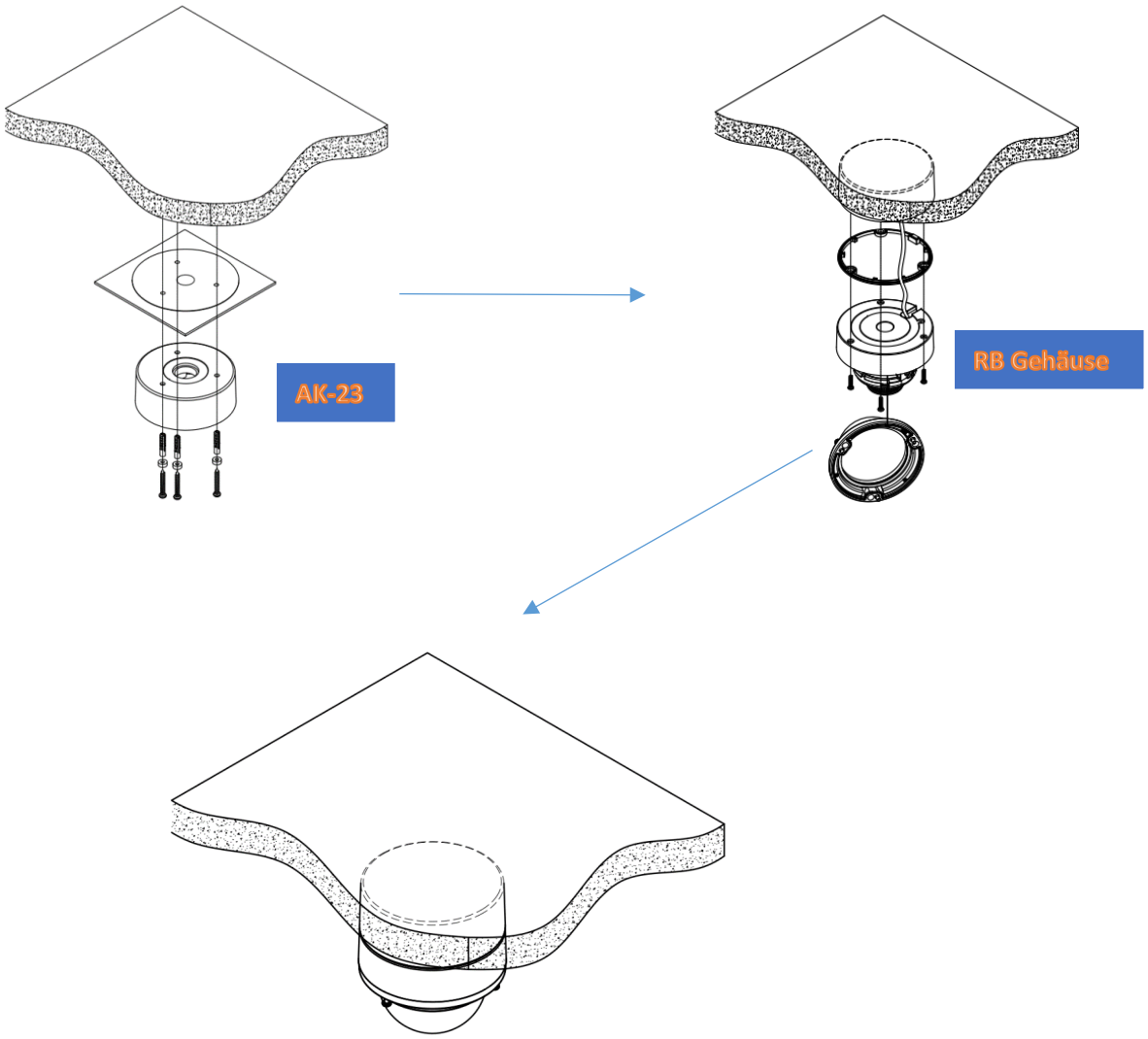

Wandmontage

Die einzelnen Arbeitsschritte finden Sie in der Beschreibung zum Befestigen der Deckenhalterung.

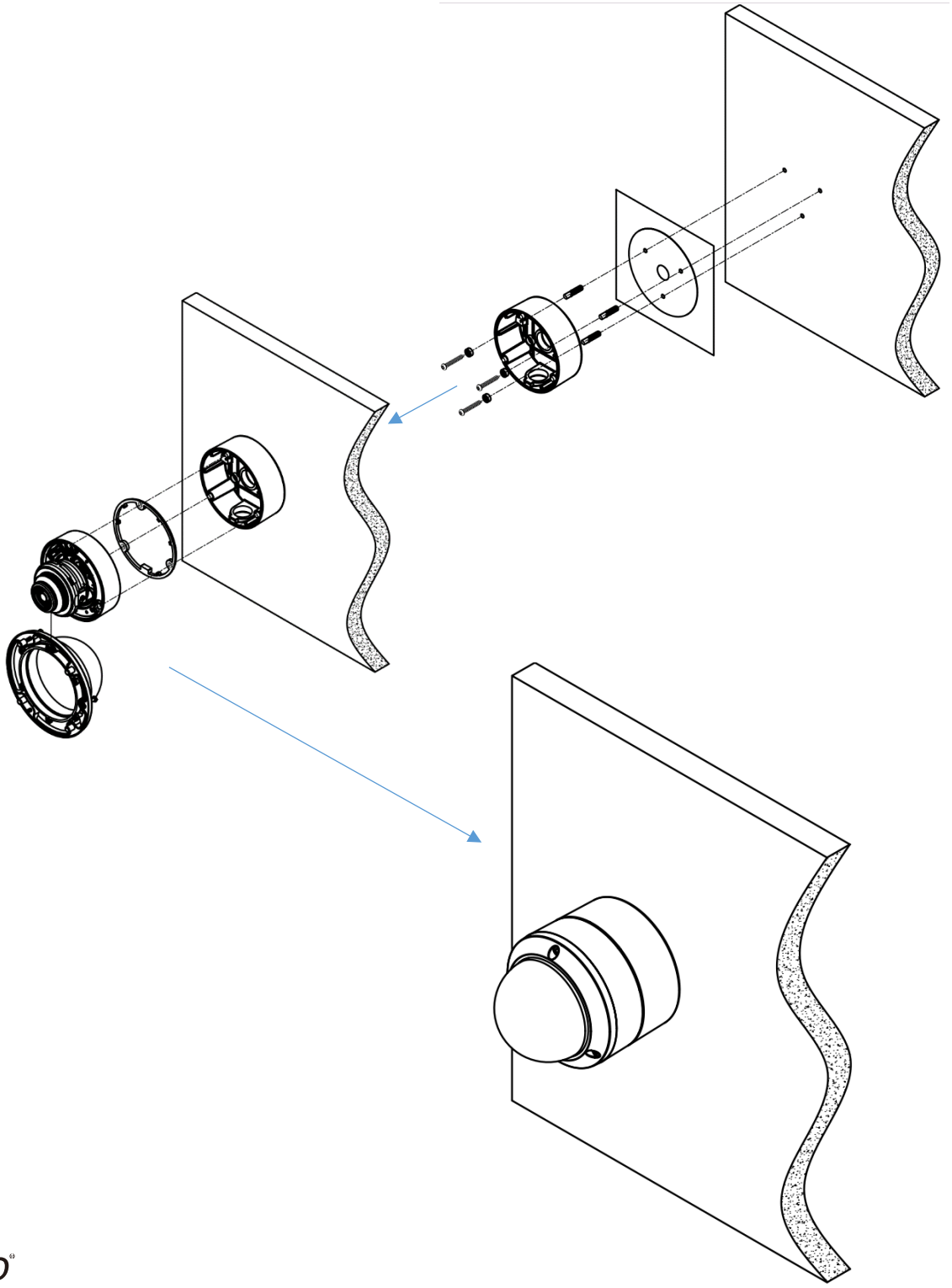

eneo® is a registered trademark of VIDEOR E. Hartig GmbH
Exclusive distribution through special-ised trade channels only.

VIDEOR E. Hartig GmbH
Carl-Zeiss-Straße 8
63322 Rödermark/Germany
Tel. +49 (0) 6074 / 888-0
Fax +49 (0) 6074 / 888-100
www.videor.com
www.eneo-security.com

Technical changes reserved
© Copyright by VIDEOR E. Hartig GmbH Version 08/2022