VM-FHD32PF

Artikelnummer: 243066

32" (81cm) LCD Monitor, FHD, 1920x1080, LED, HDMI, VGA

Hauptmerkmale

- Professioneller 32" (81cm) 60Hz LCD Monitor
- Maximale Auflösung Full HD 1920x1080 Pixel
- LED Hintergrundbeleuchtung
- Digitale 3D Filterung und Rauschunterdrückung
- Kurze Reaktionszeit 5ms
- Für Dauerbetrieb ausgelegt 24x7x365
- Vielseitige Eingänge 2x HDMI,VGA
- Lautsprecher integriert
- Kunststoffgehäuse inklusive Standfuß

Spezifikationen

Andere	
Abmessungen (HxBxT)	728,40x424,85x55,10mm
Auflösung	1920x1080
Befestigung	VESA Standard 100x100mm
Display-Element	Color TFT-LED,Hard coating (3H),Haze :1%
Kammfilter	3D Comb Filter mit De-interlace
Lieferumfang	Betriebsanleitung,Netzgerät 100 ~ 240VAC / 12VDC, 50/60Hz,Netzkabel,Standfuß
Menüsprachen	englisch,französisch,spanisch,italienisch,chinesisch
Pixel-Fehlerklasse	ISO 13406-2, Klasse II
Videonorm	PAL/NTSC
Serie	eneo Monitor
Anwendungsmöglichkeiten	24/7

© Copyright eneo by VIDEOR E. Hartig GmbH, 2. Juni 2025 -Technical changes reserved

VM-FHD32PF

Fortsetzung Spezifikationen

Auflösung Pixel	1920x1080, 1920x1080
Energieeffizienzklasse	E
Gehäusefarbe	schwarz
Gehäusematerial	Kunststoff
Hintergrundbeleuchtung	LED
Display Größe (Zoll)	32
Display Größe (cm)	81,3 cm
Seitenverhältnis	16:9
Betrachtungswinkel vertikal	178°
Betrachtungswinkel horizontal	178°
Helligkeit typisch	350 cd/m²
Kontrastverhältnis typisch	1000:1
Reaktionszeit typisch	5 ms
Videoeingänge (Art)	1x VGA, 2xHDMI 2.0
Lautsprecher	2x 3W
Videoausgänge	nein
Audioeingänge	nein
Steuer-Schnittstellen	nein
Stromversorgung	12VDC
Leistungsaufnahme	35W
Temperaturbereich (Betrieb)	-30°C ~ +85°C
Gewicht	3,5kg
Audioausgang	nein
Hersteller-Nummer	243066
Bildwiederholrate	60 Hz

Optionales Zubehör

Art. Nr.	Name	Produkt Beschreibung
224229	VM-LCDWMB2	Universal Wandhalterung für LCD Monitore, horizontal verstellbar max. 8Kg
241900	VM-UCWM20 Monitor Wandhalterung	
241896	VM-UMA10 Monitor Wandhalterung	
241897	VM-UTM10 Monitor Tischhalterung	
241894	VM-UWM10 Monitor Wandhalterung	
241898	VM-UWM30 Monitor Wandhalterung	

© Copyright eneo by VIDEOR E. Hartig GmbH, 2. Juni 2025 -Technical changes reserved

VM-FHD32PF

Technical Drawing

Maße / Dimensions in mm

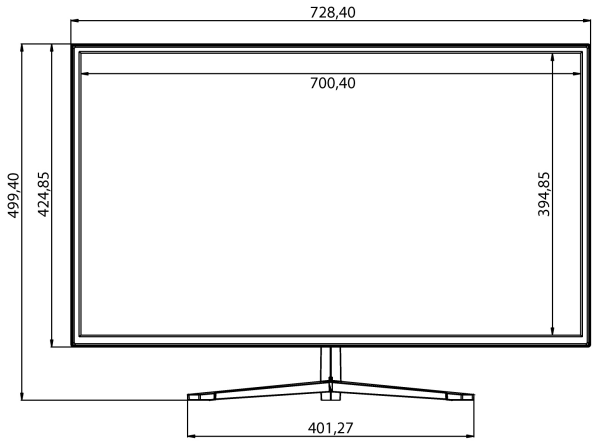

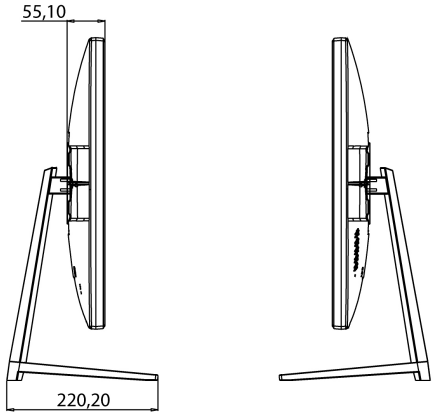

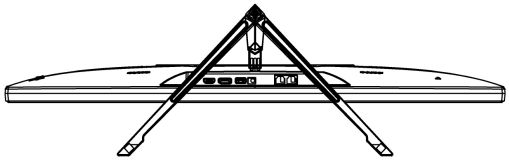

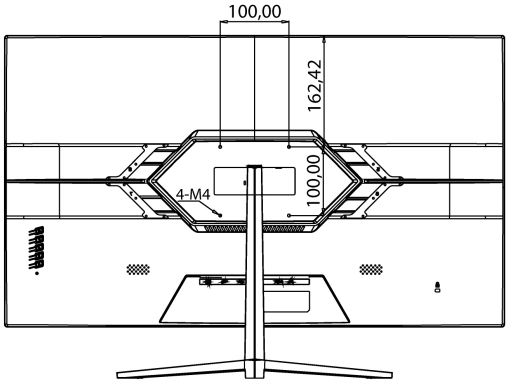

eneo is a registered trademark of
VIDEOR E. Hartig GmbH
Carl-Zeiss-Straße 8

63322 Rödermark, Deutschland

Phone: +49 6074 - 888 - 300
Fax: +49 6074 - 888 - 100
E-Mail: info@eneo-security.com
Web: www.eneo-security.com

Stay informed and subscribe to the eneo newsletter

© Copyright eneo by VIDEOR E. Hartig GmbH, 2. Juni 2025 -Technical changes reserved