INM-45F0036MMA

Artikelnummer: 241589

Mini Netzwerk Kamera, 2880x1620, Tag/Nacht, WDR, AI, 3,6mm, 3D DNR, 12VDC, PoE

Hauptmerkmale

- 1/2,7" CMOS-Sensor, maximale Auflösung 5 MP/30fps
- AI-Analysefunktionen inklusive Objektklassifizierung
- WDR 120dB, 3D-DNR Rauschunterdrückung
- Objektiv mit Festbrennweite 3,6mm (HFoV 91°)
- Smart Codec H.265/H.264, Multi-Streaming
- Browserunabhängig (IE, Edge, Safari, Firefox, Chrome)
- Unterstützt ONVIF Profile S/G/T/M
- Mehrsprachige Menüführung (OSD)
- Unterstützt Audio
- Spannungsversorgung PoE, 12VDC
- NDAA-Konformität

Spezifikationen

Allgemeines:	
EAN/GTIN	4260229840696
Abmessungen (HxBxT)	siehe Maßzeichnung
Beleuchtung	nein, nein
Texteinblendung	Ein-/Aus schaltbar
Serie	eneo IN-Serie
Kameratyp	Platinenkamera
Gehäuse	Innen
Farbe (Gehäuse)	schwarz
Montageart	Einbaumodul
Stromversorgung	12VDC, PoE

© Copyright eneo by VIDEOR E. Hartig GmbH, 7. Juli 2025 -Technical changes reserved

INM-45F0036MMA

Fortsetzung Spezifikationen

Leistungsaufnahme	3,8W
Power over Ethernet	IEEE 802.3af
Vandalismusgeschützt	nein
Temperaturbereich (Betrieb)	-35°C ~ +60°C
ONVIF	ja, ONVIF Profile G, ONVIF Profile M, ONVIF Profile S, ONVIF Profile T
Gewicht	57,2g
DORI:	
Beobachten (62 px/m)	31 m
Erkennen (125 px/m)	15 m
Identifizieren (250 px/m)	7,2 m
Wahrnehmen (25px/m)	79,5 m
Funktionen:	
Alarmverarbeitung	FTP,E-Mail,Cloud Upload
Bewegungsmelder	ja, ja
Menüsprachen	englisch,deutsch,französisch,italienisch,portugiesisch ,spanisch,türkisch,russisch,japanisch
Mirror Funktion	V-Flip,H-Flip,H/V-Flip
Multicast-fähig	ja
Passwortschutz	Administrator und Benutzer
Privacy Zones	Zonen-Ein-/Ausschaltbar
Web Browser	MS Internet Explorer 10/11,Safari,Firefox ,Google Chrome ,Edge
Digitale Rauschunterdrückung	3D-DNR, ja
Audiounterstützung	ja
Interner Speicher	nein
Analysefunktionen	Durchgangszählung (CC), Eindringen (PID), Gesichtserfassung (FD), Kennzeichenerfassung (LPD), Linienüberquerung (LCD), Menschenmengen (CD), Objekt-Klassifikation Mensch / Fahrzeug (PD&VD), Seltene Geräusche (RSD), Warteschlangen (QD), Zurückgelassene und entfernte Objekte (SOD)
Audio	1/1 Line Ein- und Ausgang, 2 Wege Audio
Fernzugriff	Browser
Kamera:	
Aufnahmesensor	SC500AI,CMOS, CMOS
Automatischer elektronischer Shutter (ESC)	1/5 ~ 1/20.000sec.
Flickerless Funktion	ja
Gegenlichtkompensation	BLC,HLC, BLC, HLC
Low Speed Shutter	nein, nein
Manueller elektronischer Shutter (MES)	1/5 ~ 1/20.000sec.
Signal-/Rauschabstand	39dB
Tag-/Nacht-Modus	automatisch,Tag,Nacht,Bild,zeitgesteuert

© Copyright eneo by VIDEOR E. Hartig GmbH, 7. Juli 2025 -Technical changes reserved

INM-45F0036MMA

Fortsetzung Spezifikationen

Weißabgleich	automatisch,manuell
Wide Dynamic Range (WDR)	WDR 120dB, WDR 120dB
Auflösungsstandard	5 Megapixel
System	Electronic Day&Night
Chipgröße	1/2,7"
Tag-/Nacht-Umschaltung	Elektronisch
Lichtempfindlichkeit	0,004 Lux bei F1,6
Kameraform	Modul
Lieferumfang:	
Lieferumfang	Befestigungsbeipack,Betriebsanleitung
Netzwerk:	
Netzwerkprotokolle	TCP/IP,HTTP,DHCP,DNS ,DDNS,RTP,RTSP,SMTP, NTP,UPnP,SNMP,HTTPS,FTP
Objektiv:	
Objektiv Type	Festbrennweite
Brennweite	3,6 mm
Blendensteuerung	nein
Digital Zoom	ja
MOD (Mininum Object Distance)	2 m
Schnittstellen / Eingänge / Ausgänge:	
Alarmeingänge	nein
Alarmausgänge	nein
Ethernet-Schnittstelle	100Base-TX, 10Base-T
Video:	
Auflösung	2880x1620 (16:9),2560x1440 (16:9),2304x1296 (16:9),1920x1080 (16:9),1280x720 (16:9),640x480 (4:3),320x240 (4:3)
Bilddarstellung	16:9,4:3 ,VerticalView
Datenstromarten (Stream Types)	Triple-Stream(Main/Sub/Mobile)
Videokompression	H.264, H.264+, H.265, H.265+, M-JPEG
Bildauflösung max.	2880x1620
Bildübertragungsrate	30 fps
Andere	
Bildwinkel horizontal	91°
Bildwinkel vertikal	46°
Hersteller-Nummer	241589

Optionales Zubehör

Art. Nr.	Name	Produkt Beschreibung
236198	eneo INsight Installation Tool	Unterstützt die Einrichtung der Kameras bei Verwendung von AI Funktionen der IN Serie

© Copyright eneo by VIDEOR E. Hartig GmbH, 7. Juli 2025 -Technical changes reserved

INM-45F0036MMA

Fortsetzung Zubehör

234990	eneo INsight mobile	Mobile App für Rekorder der IN- und MN-Serie
218218	eneo Site Manager	Management Software für eneo IP Produkte

Technical Drawing

Maße / Dimensions in mm

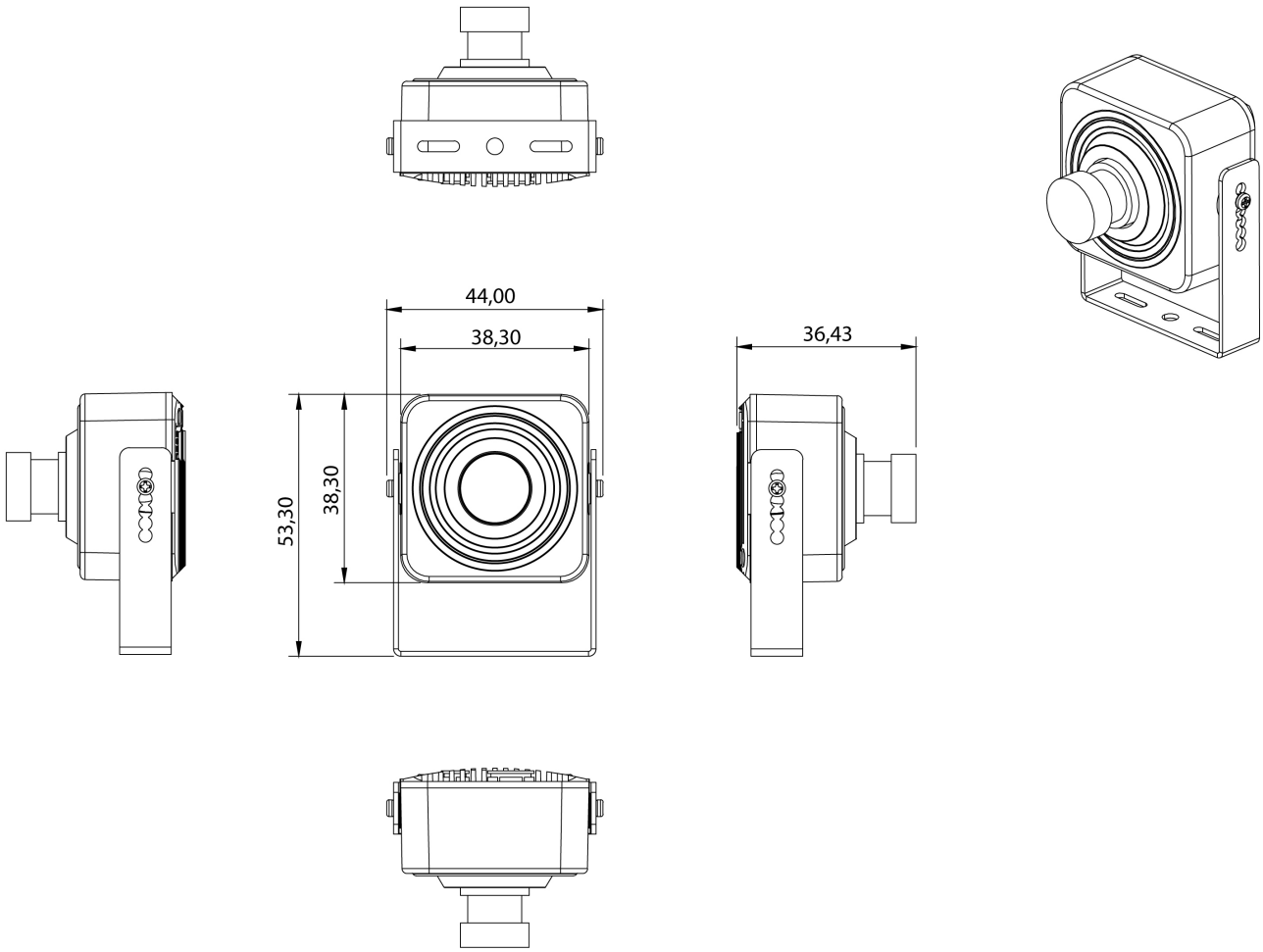

© Copyright eneo by VIDEOR E. Hartig GmbH, 7. Juli 2025 -Technical changes reserved