INP-75A0033MIB

Artikelnummer: 240083

Netzwerk Dome, PTZ, 33x, 2592x1944, Tag/Nacht, WDR, AI, Alarm, Audio, 24VAC/12VDC, PoE,IP66

Hauptmerkmale

1/2,7" CMOS-Sensor, maximale Auflösung 5 MP/30fps	Unterstützt ONVIF Profile S und Profile T
AI-Analysefunktionen inklusive Objektklassifizierung	Lokale Speicherung mittels Micro SD Karte
WDR 120dB, 3D-DNR Rauschunterdrückung	Audio Ein- und Ausgang, NDAA konform
Motorisiertes Autofokus-Zoom-Objektiv 33-fach 4,3-142mm	Spannungsversorgung 12VDC, 24VAC oder PoE IEEE 802.3at
Smart Codec H.265/H.264, Multi-Streaming	IR-LED Beleuchtung, IP66
Browserunabhängig (IE, Edge, Safari, Firefox, Chrome)	Wandarm im Lieferumfang enthalten

Spezifikationen

DORI:	
Beobachten (62 px/m)	35,6 - 1107,3 m
Erkennen (125 px/m)	17 - 548,3 m
Identifizieren (250 px/m)	7,5 - 273,3 m
Wahrnehmen (25px/m)	90,2 - 2728,4 m
Andere	
EAN/GTIN	4260229840665
Abmessungen (HxBxT)	206,4×351,8mm
Alarmverarbeitung	Aufzeichnung interner Speicher (SD Karte),E-Mail,FTP,Cloud Upload
Auflösung	2592x1944 (4:3),2592x1520 (16:9),2048x1536 (4:3),2304x1296 (16:9),1920x1080 (16:9),1280x960 (4:3),1280x720 (16:9),640x480 (4:3),320x240 (4:3)

© Copyright eneo by VIDEOR E. Hartig GmbH, 2. Juni 2025 -Technical changes reserved

INP-75A0033MIB

Fortsetzung Spezifikationen

Aufnahmesensor	OmniVision Progressive Scan CMOS,CMOS
Automatischer elektronischer Shutter (ESC)	1/5 ~ 1/20.000sec.
Beleuchtung	10x LED 850nm,Infrarot
Bemerkung	Die Funktionen Gesichtserkennung und Kennzeichenerkennung sind nur mit eingelegter SD-Karte oder in Verbindung mit einem Rekorder der eneo IN Serie verfügbar.,Um Ihnen ein optimales Nutzungserlebnis zu garantieren, empfehlen wir, ausschließlich Komponenten derselben Marke in einem System zu verwenden. Bei Mischverwendung mehrerer Marken kann eneo die Funktionsfähigkeit nicht gewährleisten. Ist eine kombinierte Verwendung notwendig, so bieten wir eine kostenpflichtige Überprüfung der Kompatibilität an (nähere Informationen unter Artikelnummer #229235 bei VIDEOR).
Bewegungsmelder	ja
Bilddarstellung	16:9,4:3
Datenstromarten (Stream Types)	Triple-Stream(Main/Sub/Mobile)
Externe Anschlüsse	RJ-45,Audio Eingang,12VDC-Eingang (DC-Buchse),Alarm-Ein/Ausgang,Micro SD Karten Slot 256 GB,Anschlusskabel ca.45cm
Flickerless Funktion	ja
Gegenlichtkompensation	BLC,HLC
Integrierte Wandhalterung	nein
Lieferumfang	Betriebsanleitung,Wandarm,Befestigungsbeipack
Low Speed Shutter	ja
Manueller elektronischer Shutter (MES)	1/5 ~ 1/20.000sec.
Menüsprachen	englisch,deutsch,französisch,italienisch,portugiesisch ,spanisch,türkisch,russisch,japanisch
Mirror Funktion	V-Flip,H-Flip,H/V-Flip
Multicast-fähig	ja
Netzwerkprotokolle	IPv4,IPv6,HTTP,HTTPS,FTP,SMTP,UPnP,SNMP,DNS ,DDNS,NTP,RTSP,RTP,TCP/IP,UTP,DHCP,PPPoE
Passwortschutz	Administrator und Benutzer
Presets	255 Presets
Privacy Zones	Zonen-Ein-/Ausschaltbar
Tag-/Nacht-Modus	automatisch,Nacht,zeitgesteuert
Texteinblendung	Ein-/Aus schaltbar
Touren	1 wählbare Tour
Web Browser	MS Internet Explorer 10/11,Safari,Firefox ,Google Chrome ,Edge
Weißabgleich	automatisch,manuell
Wide Dynamic Range (WDR)	WDR 120dB
Serie	eneo IN-Serie

© Copyright eneo by VIDEOR E. Hartig GmbH, 2. Juni 2025 -Technical changes reserved

INP-75A0033MIB

Fortsetzung Spezifikationen

Kameratyp	Multidirektional Kamera mit PTZ
Auflösungsstandard	5 Megapixel
System	True Day&Night
Chipgröße	1/2,7"
Videokompression	H.264, H.264+, H.265, H.265+, M-JPEG
Bildauflösung max.	2592x1944
Bildübertragungsrate	30 fps
Tag-/Nacht-Umschaltung	Schaltbarer IR-Filter (ICR)
Lichtempfindlichkeit	0,003 Lux bei F1,6
Digitale Rauschunterdrückung	3D-DNR, ja
Objektiv Type	Auto Fokus Zoom
Brennweite	4,3 - 142 mm
Blendensteuerung	DC
Zoomfaktor	33x
Bildwinkel horizontal	55 - 2,3°
Bildwinkel vertikal	41,6 - 1,7°
Gehäuse	Außen
Farbe (Gehäuse)	Pantone P 179-1 , RAL9003
Gehäusematerial	Aluminium
Heizung	nein
Lüfter	nein
Drehbereich	360°
Geschwindigkeit (manuell)	200°/Sek.
Geschwindigkeit (Preset)	200°/Sek.
Bereichsabfahrt	4 Abfahrten
Alarmeingänge	ja
Alarmausgänge	ja
Audiounterstützung	ja
Ethernet-Schnittstelle	100Base-TX, 10Base-T
Steuer-Schnittstellen	Ethernet
Interner Speicher	256GB, microSDHC-Karte, microSDXC-Karte
Analysefunktionen	Durchgangszählung (CC), Eindringen (PID), Gesichtserfassung (FD), Gesichtserkennung (FR), Heat Map (HM), Linienüberquerung (LCD), Manipulation (TD), Objekt-Klassifikation Mensch / Fahrzeug (PD&VD)
Montageart	Wandmontage
Stromversorgung	12VDC, PoE+
Leistungsaufnahme	25,5W
Power over Ethernet	IEEE 802.3at
Vandalismusgeschützt	nein
Temperaturbereich (Betrieb)	-30°C ~ +60°C, @ Luftfeuchtigkeit 95% oder weniger (nicht kondensierend)

© Copyright eneo by VIDEOR E. Hartig GmbH, 2. Juni 2025 -Technical changes reserved

INP-75A0033MIB

Fortsetzung Spezifikationen

ONVIF	ONVIF Profile G, ONVIF Profile S, ONVIF Profile T
Schutzart	IP66
Kameraform	PTZ
Audio	1/1 Line Ein- und Ausgang, 2 Wege Audio
Fernzugriff	Browser
Beleuchtungsreichweite	ca. 150m
Gewicht	3,7kg
Hersteller-Nummer	240083

Optionales Zubehör

Art. Nr.	Name	Produkt Beschreibung
235562	CM-22	Eckmontageadapter für Wandarm WB-24 und PTZ Dome Kamera INP-75A0033MIA
236198	eneo INsight Installation Tool	Unterstützt die Einrichtung der Kameras bei Verwendung von AI Funktionen der IN Serie
234990	eneo INsight mobile	Mobile App für Rekorder der IN- und MN-Serie
218218	eneo Site Manager	Management Software für eneo IP Produkte
239837	KBD-3NET	Netzwerk Keyboard, Joystick, unterstützt ONVIF Protokoll, RJ45, 12VDC
235257	PM-21	Mastmontageadapter für Kamera Anschlussbox AK-20 und AK-21

© Copyright eneo by VIDEOR E. Hartig GmbH, 2. Juni 2025 -Technical changes reserved

INP-75A0033MIB

Technical Drawing

Maße / Dimensions: mm

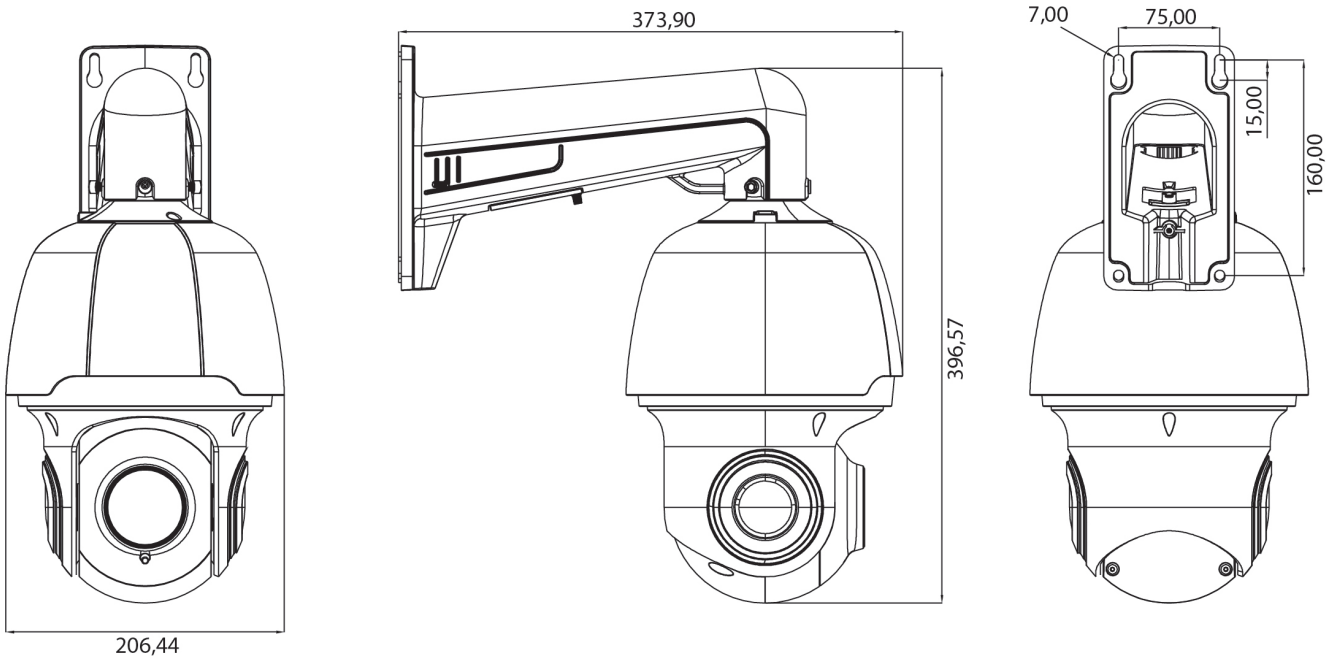

eneo is a registered trademark of
VIDEOR E. Hartig GmbH
Carl-Zeiss-Straße 8

63322 Rödermark, Deutschland

Phone: +49 6074 - 888 - 300
Fax: +49 6074 - 888 - 100
E-Mail: info@eneo-security.com
Web: www.eneo-security.com

Stay informed and subscribe to the eneo newsletter

© Copyright eneo by VIDEOR E. Hartig GmbH, 2. Juni 2025 -Technical changes reserved