IND-55M2812MTA

Artikelnummer: 236666

Netzwerk Dome Fix, Turret, 2880x1620, Tag/Nacht, WDR, AI, 2,8-12mm, IR, 12VDC, PoE, IP67

Hauptmerkmale

- 1/2,7" SmartSens CMOS-Sensor,
- Maximale Auflösung 2880x1620 Pixel, 30fps
- AI Analysefunktionen inklusive Objektklassifizierung
- WDR 120dB, 3D-DNR Rauschunterdrückung
- Motorisiertes Varifokal Objektiv 2,8-12mm
- Smart Codec H.265/H.264, Multi-Streaming
- Browserunabhängig (Edge, Safari, Firefox, Chrome)
- Unterstützt ONVIF Profile S/T/G
- Lokale Speicherung mittels Micro SD Karte
- Unterstützt Audio und externen Alarm Ein- und Ausgang
- Unterstützt aktive Abschreckung (Licht & Sirene)
- IR- und Weißlicht LED Beleuchtung, IP67

Spezifikationen

Allgemeines:	
Abmessungen (HxBxT)	135x126,5mm
Beleuchtung	2x High Power LED 850nm, 2x Weißlicht LED ,Infrarot,Weißlicht, Infrarot, Weißlicht
SDK	auf Anfrage
Texteinblendung	Ein-/Aus schaltbar
Serie	eneo IN-Serie
Kameratyp	Gesichtserkennung, Kennzeichenerkennung, Personenzählung, Retail Intelligence
Gehäuse	Außen
Gehäusematerial	Aluminium

© Copyright eneo by VIDEOR E. Hartig GmbH, 2. Mai 2024 -Technical changes reserved

IND-55M2812MTA

Fortsetzung Spezifikationen

Heizung	nein
Montageart	Deckenmontage, Wandmontage
Stromversorgung	12VDC, PoE
Leistungsaufnahme	8,6W
Power over Ethernet	IEEE 802.3af
Vandalismusgeschützt	nein
Temperaturbereich (Betrieb)	-35°C ~ +60°C, @ Luftfeuchtigkeit 90% oder weniger (nicht kondensierend)
ONVIF	ONVIF Profile G, ONVIF Profile S, ONVIF Profile T
Schutzart	IP67
Beleuchtungsreichweite	ca. 25m Weißlicht, ca. 30m IR
Gewicht	820g
EAN/GTIN	4260229840566
DORI:	
Beobachten (62 px/m)	24,3 - 104,5 m
Erkennen (125 px/m)	11,5 - 52,2 m
Identifizieren (250 px/m)	5,2 - 25,6 m
Wahrnehmen (25px/m)	62,5 - 260,3 m
Funktionen:	
Alarmverarbeitung	Aufzeichnung interner Speicher (SD Karte),E-Mail,HTTP,FTP,TCP,UDP,Rote und Blaue-Blinklichter,Alarm Ausgang,Cloud Upload
Bewegungsmelder	ja, ja
Menüsprachen	englisch,deutsch,französisch,italienisch,portugiesisch,spanisch,türkisch,russisch,japanisch
Mirror Funktion	V-Flip,H-Flip,H/V-Flip
Multicast-fähig	ja
Passwortschutz	Administrator und Benutzer
Privacy Zones	Zonen-Ein-/Ausschaltbar
Web Browser	MS Internet Explorer 10/11,Safari,Firefox ,Google Chrome ,Edge
Digitale Rauschunterdrückung	3D-DNR, ja
Audiounterstützung	ja
Interner Speicher	256GB, microSDHC-Karte, microSDXC-Karte
Analysefunktionen	Anwesenheit (FA), Durchgangszählung (CC), Eindringen (PID), Gesichtsattribute (AD), Gesichtserfassung (FD), Gesichtserkennung (FR), Heat Map (HM), Kennzeichenerfassung (LPD), Kennzeichenerkennung (LPR), Linienüberquerung (LCD), Menschenmengen (CD), Objekt-Klassifikation Mensch / Fahrzeug (PD&VD), Seltene Geräusche (RSD), Warteschlangen (QD), Zurückgelassene und entfernte Objekte (SOD)
Audio	93±3dB max., eingebauter Lautsprecher, eingebautes Mikrofon

© Copyright eneo by VIDEOR E. Hartig GmbH, 2. Mai 2024 -Technical changes reserved

IND-55M2812MTA

Fortsetzung Spezifikationen

Fernzugriff	Browser
Kamera:	
Aufnahmesensor	SmartSens,SC500AI,CMOS, CMOS
Automatischer elektronischer Shutter (ESC)	1/5 ~ 1/20.000sec.
Flickerless Funktion	ja
Gegenlichtkompensation	BLC,HLC, BLC, HLC
Low Speed Shutter	ja, ja
Manueller elektronischer Shutter (MES)	1/5 ~ 1/20.000sec.
Signal-/Rauschabstand	39dB
Tag-/Nacht-Modus	automatisch,Tag,Nacht,Bild,zeitgesteuert
Weißabgleich	automatisch,manuell
Wide Dynamic Rage (WDR)	WDR 120dB
Auflösungsstandard	5 Megapixel
System	24h Farbe
Chipgröße	1/2,7"
Tag-/Nacht-Umschaltung	Schaltbarer IR-Filter (ICR)
Lichtempfindlichkeit	0,002 Lux bei F1,0
Kameraform	Dome
Lieferumfang:	
Lieferumfang	Betriebsanleitung,Befestigungsbeipack
Netzwerk:	
Netzwerkprotokolle	TCP/IP,HTTP,DHCP,DNS ,DDNS,RTP,RTSP,SMTP, NTP,UPnP,SNMP,HTTPS,FTP
Objektiv:	
Objektiv Type	Varifokal (motorisiert)
Brennweite	2,8 - 12 mm
Blendensteuerung	DC
Zoomfaktor	4x
Digital Zoom	ja
MOD (Mininum Object Distance)	1,5 m
Schnittstellen / Eingänge / Ausgänge:	
Externe Anschlüsse	RJ-45,Alarm-Ein/Ausgang,12VDC-Eingang (DC-Buchse),Anschlusskabel ca.30cm,Micro SD Karten Slot 256 GB
Videoausgänge	nein
Alarmeingänge	1
Alarmausgänge	1
Ethernet-Schnittstelle	100Base-TX, 10Base-T
Steuer-Schnittstellen	Ethernet
Video:	
Auflösung	2880x1620 (16:9) @ H.265,2592x1520 (16:9) @ H.264,2304x1296 (16:9),1920x1080 (16:9),1280x960 (4:3),1280x720 (16:9),640x480 (4:3),320x240 (4:3)

© Copyright eneo by VIDEOR E. Hartig GmbH, 2. Mai 2024 -Technical changes reserved

IND-55M2812MTA

Fortsetzung Spezifikationen

Bilddarstellung	16:9,4:3 ,VerticalView
Datenstromarten (Stream Types)	Triple-Stream(Main/Sub/Mobile)
Videokompression	H.264, H.264+, H.265, H.265+, M-JPEG
Bildauflösung max.	2880x1620 @ H.265
Bildübertragungsrate	30 fps
Andere	
Bemerkung	Um Ihnen ein optimales Nutzungserlebnis zu garantieren, empfehlen wir, ausschließlich Komponenten derselben Marke in einem System zu verwenden. Bei Mischverwendung mehrerer Marken kann eneo die Funktionsfähigkeit nicht gewährleisten. Ist eine kombinierte Verwendung notwendig, so bieten wir eine kostenpflichtige Überprüfung der Kompatibilität an (nähere Informationen unter Artikelnummer #229235 bei VIDEOR).
Wide Dynamic Range (WDR)	WDR 120dB
Bildwinkel horizontal	113 - 35°
Bildwinkel vertikal	59 - 20°
Hersteller-Nummer	236666

Optionales Zubehör

Art. Nr.	Name	Produkt Beschreibung
233775	AK-21	Kamera Anschlussbox für Wand- und Deckenmontage, Bullet Kameras der IN-Serie
235339	AK-24	Dual Kamera Anschlussbox für Bullet oder Fix Dome Kameras der IN-Serie
236663	DOME-WB8	Wandhalter für PTZ Dome INP-54M2812M0A und IND-5 Turret Dome Serie
236198	eneo INsight Installation Tool	Unterstützt die Einrichtung der Kameras bei Verwendung von AI Funktionen der IN Serie
218218	eneo Site Manager	Management Software für eneo IP Produkte
235340	WB-24	Wandhalter für Dual Kamera Anschlussbox AK-24

© Copyright eneo by VIDEOR E. Hartig GmbH, 2. Mai 2024 -Technical changes reserved

IND-55M2812MTA

Technical Drawing

Maße: Dimensions: mm

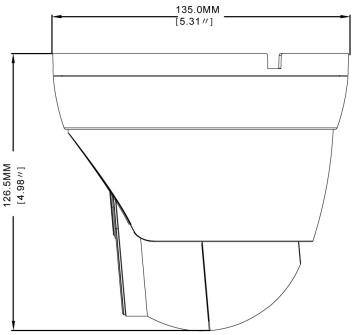

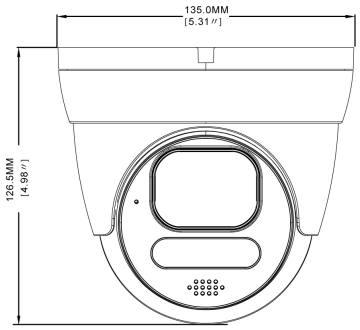

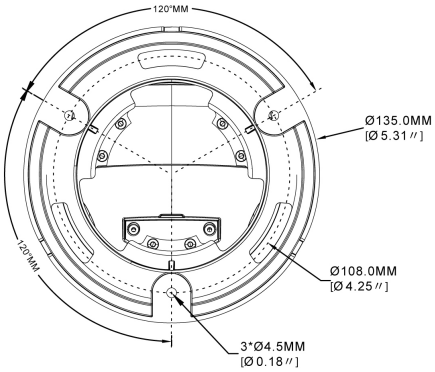

© Copyright eneo by VIDEOR E. Hartig GmbH, 2. Mai 2024 -Technical changes reserved