IND-32F0016P0A

Artikelnummer: 236318

Netzwerk Dome Fix, 360° 4000x3000, Tag/Nacht, DWDR, 1,6mm, IR, 12VDC, PoE, IP66

Hauptmerkmale

1/2.3" Omnivision CMOS-Sensor	Smart Codec H.265/H.264, Multi-Streaming
1,6mm Festbrennweite FishEye Objektiv	Triple-Stream (Main, Sub, Mobile)
360° Panorama-, Quad-, Panomorph-Ansicht,Decke, Wand	Browserunabhängig (Edge, Safari, Firefox, Chrome)
Integration in eneo INsight Software & App	IR-LED Beleuchtung, Mikrofon und Lautsprecher integriert
Tag/Nachtfunktion, 3D-DNR, Slow Speed Shutter	NDAA-Konformität
Auflösung max. 4000x3000@15fps	Für Innen- und Außenanwendung, IP66

Spezifikationen

Allgemeines:	
EAN/GTIN	4260229840573
Abmessungen (HxBxT)	55x120mm
Beleuchtung	3x LED 850nm,Infrarot
SDK	auf Anfrage
Texteinblendung	Ein-/Aus schaltbar
Serie	eneo IN-Serie
Kameratyp	Fisheye Kamera
Gehäuse	Außen
Farbe (Gehäuse)	Pantone P 179-1 , RAL9003
Gehäusematerial	Kunststoff, Metall

© Copyright eneo by VIDEOR E. Hartig GmbH, 2. Juni 2025 -Technical changes reserved

IND-32F0016P0A

Fortsetzung Spezifikationen

Heizung	nein
Lüfter	nein
Montageart	Deckenmontage, Wandmontage
Stromversorgung	12VDC, PoE
Leistungsaufnahme	ca. 9W
Power over Ethernet	IEEE 802.3af
Vandalismusgeschützt	nein
Temperaturbereich (Betrieb)	-35°C ~ +60°C, @ Luftfeuchtigkeit 90% oder weniger (nicht kondensierend)
ONVIF	ONVIF Profile G, ONVIF Profile S, ONVIF Profile T
Schutzart	IP66
Beleuchtungsreichweite	ca. 10m
Gewicht	400g
DORI:	
Beobachten (62 px/m)	26,8 m
Erkennen (125 px/m)	11,8 m
Identifizieren (250 px/m)	4,8 m
Wahrnehmen (25px/m)	70,4 m
Funktionen:	
Alarmverarbeitung	Aufzeichnung interner Speicher (SD Karte),E-Mail,HTTP,FTP,TCP,UDP,Alarm Ausgang,Sirene,Cloud Upload
Bewegungsmelder	nein
Menüsprachen	englisch,deutsch,französisch,italienisch,portugiesisch ,spanisch,türkisch,russisch,japanisch
Mirror Funktion	H-Flip,V-Flip,H/V-Flip
Multicast-fähig	ja
Passwortschutz	Administrator und Benutzer
Privacy Zones	Zonen-Ein-/Ausschaltbar
Web Browser	MS Internet Explorer 10/11,Safari,Firefox ,Google Chrome ,Edge
Digitale Rauschunterdrückung	3D-DNR, ja
Audiounterstützung	ja
Interner Speicher	microSD-Kartenslot
Analysefunktionen	Objekt-Klassifikation Mensch / Fahrzeug (PD&VD)
Audio	93±3dB max., eingebauter Lautsprecher, eingebautes Mikrofon
Fernzugriff	Browser
Kamera:	
Aufnahmesensor	OmniVision ,CMOS
Automatischer elektronischer Shutter (ESC)	1/5 ~ 1/20.000sec.
Flickerless Funktion	ja
Gegenlichtkompensation	BLC,HLC

© Copyright eneo by VIDEOR E. Hartig GmbH, 2. Juni 2025 -Technical changes reserved

IND-32F0016P0A

Fortsetzung Spezifikationen

Low Speed Shutter	ja
Manueller elektronischer Shutter (MES)	1/5 ~ 1/20.000sec.
Signal-/Rauschabstand	39dB
Tag-/Nacht-Modus	automatisch,Tag,Nacht,Bild,zeitgesteuert
Weißabgleich	automatisch,manuell
Wide Dynamic Range (WDR)	D-WDR
Auflösungsstandard	12 Megapixel
System	True Day&Night
Chipgröße	1/2,3"
Tag-/Nacht-Umschaltung	Schaltbarer IR-Filter (ICR)
Lichtempfindlichkeit	0,01 Lux bei F1,6
Kameraform	Dome
Lieferumfang:	
Lieferumfang	Betriebsanleitung,Befestigungsbeipack
Netzwerk:	
Netzwerkprotokolle	TCP/IP,HTTP,DHCP,DNS ,DDNS,RTP,RTSP,SMTP, NTP,UPnP,SNMP,HTTPS,FTP
Objektiv:	
Objektiv Type	Festbrennweite
Brennweite	1,6 mm
Blendensteuerung	DC
Digital Zoom	ja
MOD (Mininum Object Distance)	0,5 m
Schnittstellen / Eingänge / Ausgänge:	
Externe Anschlüsse	RJ-45,Alarm-Ein/Ausgänge,12VDC-Eingang (DC-Buchse),Micro SD Karten Slot 256 GB
Alarmeingänge	1
Alarmausgänge	1
Ethernet-Schnittstelle	100Base-TX, 10Base-T
Steuer-Schnittstellen	Ethernet
Video:	
Auflösung	4000x3000,3000x3000,2560x2560,2160x2160,1520x1520,1280x960,1080x1080,720x720,640x480
Bilddarstellung	360° Panorama
Datenstromarten (Stream Types)	Triple-Stream(Main/Sub/Mobile)
Videokompression	H.264, H.264+, H.265, H.265+, M-JPEG
Bildauflösung max.	4000x3000
Bildübertragungsrate	15 fps
Andere	
Bemerkung	NDAA-Konformität gemäß Abschnitt 889,Um Ihnen ein optimales Nutzungserlebnis zu garantieren, empfehlen wir, ausschließlich Komponenten derselben Marke in einem System zu verwenden. Bei Mischverwendung mehrerer Marken kann eneo die Funktionsfähigkeit nicht gewährleisten. Ist eine kombinierte Verwendung notwendig, so bieten wir eine kostenpflichtige Überprüfung der Kompatibilität an (nähere Informationen unter Artikelnummer #229235 bei VIDEOR).,Ab Firmware-Version 8.2.4.1

© Copyright eneo by VIDEOR E. Hartig GmbH, 2. Juni 2025 -Technical changes reserved

IND-32F0016P0A

Fortsetzung Spezifikationen

Besonderheiten	Dewarping nur in Kombination mit INR-28N320005A, INR-58N640005A, eneo Insight und eneo Insight mobile
Bildwinkel horizontal	360°
Bildwinkel vertikal	180°
Hersteller-Nummer	236318

Optionales Zubehör

Art. Nr.	Name	Produkt Beschreibung
236323	AK-27	Kamera Anschlussbox Fisheye für Deckenrohr DOME-CH6 und Wandhalter DOME-WB6, Innen
236325	AK-28	Kamera Anschlussbox für Wand- und Deckenmontage, für Fisheye IND-32F0016P0A, Innen
234756	DOME-CH6	Deckenrohr für Anschlussbox AK-23 und AK-25, Länge ca. 294mm
234755	DOME-WB6	Wandhalter für Anschlussbox AK-23 und AK-25
218218	eneo Site Manager	Management Software für eneo IP Produkte

Technical Drawing

Maße: Dimensions: mm

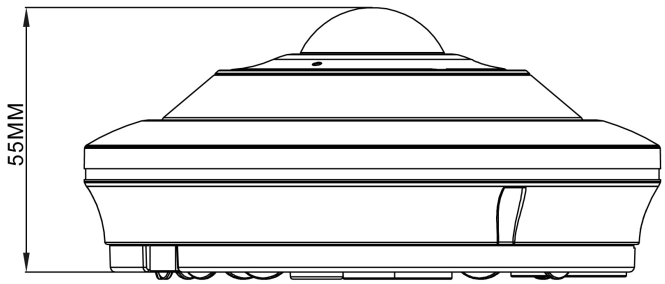

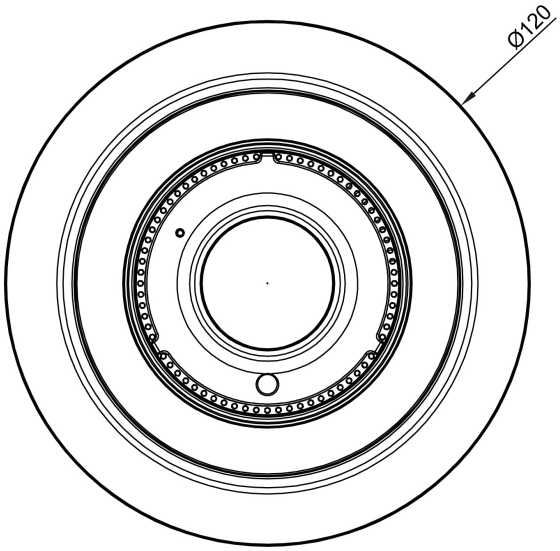

eneo is a registered trademark of
VIDEOR E. Hartig GmbH
Carl-Zeiss-Straße 8
63322 Rödermark, Deutschland

Phone: +49 6074 - 888 - 300
Fax: +49 6074 - 888 - 100
E-Mail: info@eneo-security.com
Web: www.eneo-security.com

Stay informed and subscribe to the eneo newsletter

© Copyright eneo by VIDEOR E. Hartig GmbH, 2. Juni 2025 -Technical changes reserved