AK-22

Artikelnummer: 234753

Kamera Anschlussbox für Mini Dome
IND-42M2808M0A Wand- oder Deckenmontage

Hauptmerkmale

- Professionelle Installation
- Für Wand und Decken Aufputzmontage
- Wettergeschützt IP64
- Einfache und schnelle Kabelverbindung
- Kompatibel zu folgenden Produkten
- Mini Dome IND-42M2808M0A

Spezifikationen

Andere	
EAN/GTIN	4260229840238
Abmessungen (HxBxT)	siehe Maßzeichnung
Lieferumfang	Montage Zubehör
Serie	eneo IN-Serie
Gehäuse	Aluminium
Farbe	Pantone P 179-1, RAL 9003
Schutzart	IP64
Gewicht	580g
Hersteller-Nummer	234753

© Copyright eneo by VIDEOR E. Hartig GmbH, 6. Juni 2025 -Technical changes reserved

AK-22

Technical Drawing

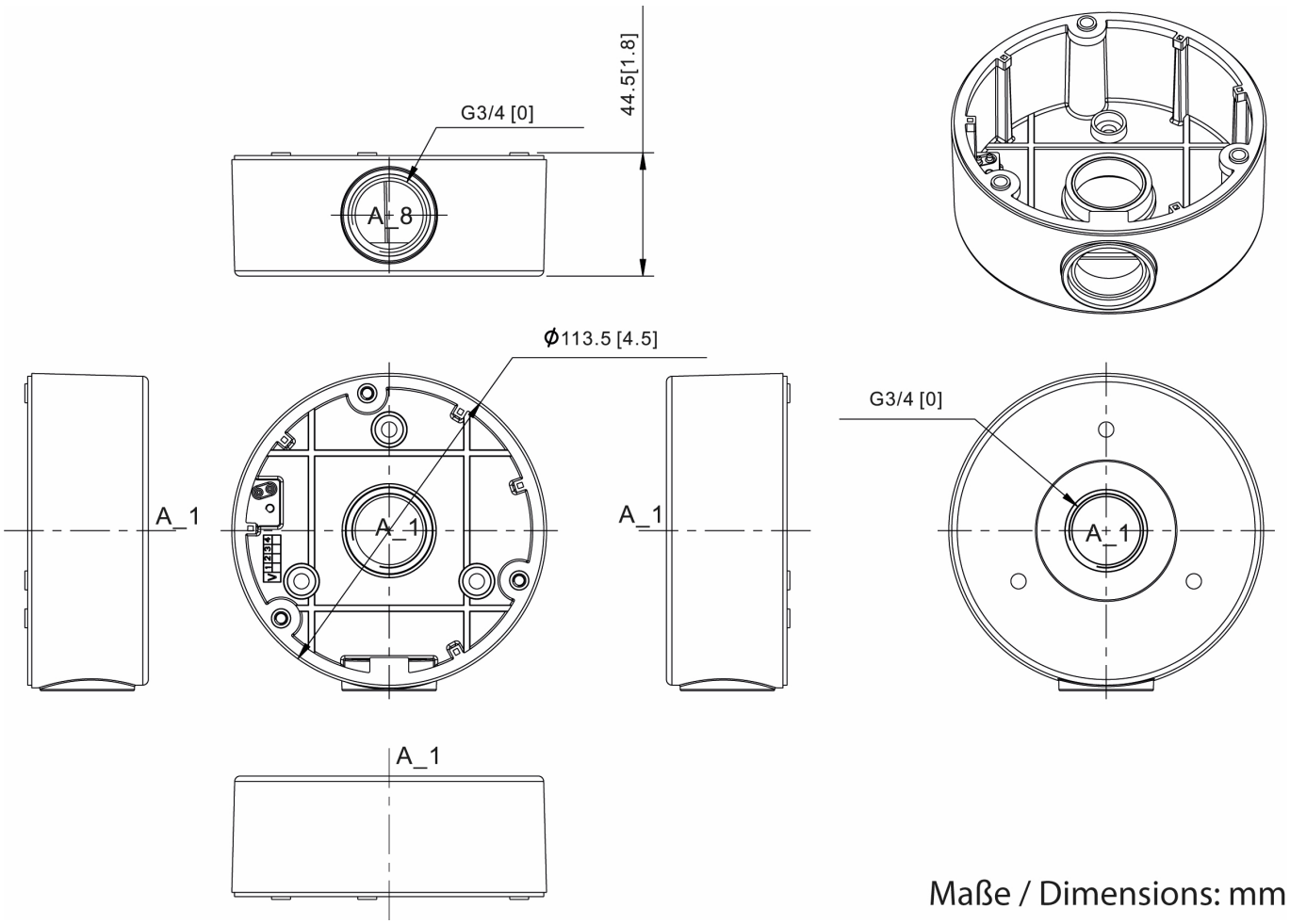

Maße / Dimensions: mm

© Copyright eneo by VIDEOR E. Hartig GmbH, 6. Juni 2025 -Technical changes reserved