INP-75A0033MIA

Artikelnummer: 234751

Netzwerk Dome, PTZ, 33x, 2952x1944, Tag/Nacht, WDR, AI, Alarm, Audio, 24VAC/12VDC, PoE, IP66

Hauptmerkmale

1/2,7" CMOS-Sensor, maximale Auflösung 5 MP/30fps	Unterstützt ONVIF Profile S und Profile T
AI-Analysefunktionen inklusive Objektklassifizierung	Lokale Speicherung mittels Micro SD Karte
WDR 120dB, 3D-DNR Rauschunterdrückung	Audio Ein- und Ausgang
Motorisiertes Autofokus-Zoom-Objektiv 33-fach 4,3-142mm	IR-LED Beleuchtung, IP66
Smart Codec H.265/H.264, Multi-Streaming	Wandarm im Lieferumfang enthalten
Browserunabhängig (IE, Edge, Safari, Firefox, Chrome)	Wandarm im Lieferumfang enthalten

Spezifikationen

Allgemeines:	
EAN/GTIN	4260229840160
Abmessungen (HxBxT)	206,4×351,8mm
Beleuchtung	10x LED 850nm,Infrarot
Integrierte Wandhalterung	nein
Texteinblendung	Ein-/Aus schaltbar
Serie	eneo IN-Serie
Kameratyp	Gesichtserkennung, Personenzählung, Retail Intelligence
Gehäuse	Außen
Farbe (Gehäuse)	Pantone P 179-1 , RAL9003, schwarz

© Copyright eneo by VIDEOR E. Hartig GmbH, 4. Juli 2025 -Technical changes reserved

INP-75A0033MIA

Fortsetzung Spezifikationen

Gehäusematerial	Aluminium
Heizung	nein
Lüfter	nein
Montageart	Wandmontage
Stromversorgung	12VDC, PoE+
Leistungsaufnahme	25,5W
Power over Ethernet	IEEE 802.3at
Vandalismusgeschützt	nein
Temperaturbereich (Betrieb)	-30°C ~ +60°C, @ Luftfeuchtigkeit 90% oder weniger (nicht kondensierend)
ONVIF	ONVIF Profile G, ONVIF Profile S, ONVIF Profile T
Schutzart	IP66
Beleuchtungsreichweite	ca. 150m
Gewicht	3,7kg
DORI:	
Beobachten (62 px/m)	35,6 - 1107,3 m
Erkennen (125 px/m)	17 - 548,3 m
Identifizieren (250 px/m)	7,5 - 273,3 m
Wahrnehmen (25px/m)	90,2 - 2728,4 m
Funktionen:	
Alarmverarbeitung	Aufzeichnung interner Speicher (SD Karte),E-Mail,FTP,Cloud Upload
Bewegungsmelder	ja
Menüsprachen	englisch,deutsch,französisch,italienisch,portugiesisch,spanisch,türkisch,russisch,japanisch
Mirror Funktion	V-Flip,H-Flip,H/V-Flip
Multicast-fähig	ja
Passwortschutz	Administrator und Benutzer
Presets	250 Positionen
Privacy Zones	Zonen-Ein-/Ausschaltbar
Touren	1 wählbare Tour
Web Browser	MS Internet Explorer 10/11,Safari,Firefox ,Google Chrome ,Edge
Digitale Rauschunterdrückung	3D-DNR, ja
Drehbereich	360°
Geschwindigkeit (manuell)	200°/Sek.
Geschwindigkeit (Preset)	200°/Sek.
Bereichsabfahrt	4 Abfahrten
Audiounterstützung	ja
Interner Speicher	microSD-Kartenslot
Analysefunktionen	Durchgangszählung (CC), Eindringen (PID), Gesichtserfassung (FD), Gesichtserkennung (FR), Heat Map (HM), Linienüberquerung (LCD), Manipulation (TD), Objekt-Klassifikation Mensch / Fahrzeug (PD&VD), Zurückgelassene und entfernte Objekte (SOD)

© Copyright eneo by VIDEOR E. Hartig GmbH, 4. Juli 2025 -Technical changes reserved

INP-75A0033MIA

Fortsetzung Spezifikationen

Audio	1/1 Line Ein- und Ausgang, 2 Wege Audio
Fernzugriff	Browser
Kamera:	
Aufnahmesensor	OmniVision ,OS05A20,CMOS
Automatischer elektronischer Shutter (ESC)	1/5 ~ 1/20.000sec.
Flickerless Funktion	ja
Gegenlichtkompensation	BLC,HLC
Low Speed Shutter	ja
Manueller elektronischer Shutter (MES)	1/5 ~ 1/20.000sec.
Tag-/Nacht-Modus	automatisch,Tag,Nacht,Bild,zeitgesteuert
Weißabgleich	automatisch,manuell
Wide Dynamic Range (WDR)	WDR 120dB
Auflösungsstandard	5 Megapixel
System	True Day&Night
Chipgröße	1/2,7"
Tag-/Nacht-Umschaltung	Schaltbarer IR-Filter (ICR)
Lichtempfindlichkeit	0,003 Lux bei F1,6
Kameraform	PTZ
Lieferumfang:	
Lieferumfang	Betriebsanleitung,Wandarm,Befestigungsbeipack
Netzwerk:	
Netzwerkprotokolle	TCP/IP,HTTP,DHCP,DNS ,DDNS,RTP,RTSP,SMTP, NTP,UPnP,SNMP,HTTPS,FTP
Objektiv:	
Objektiv Type	Auto Fokus Zoom
Brennweite	4,3 - 142 mm
Blendensteuerung	DC
Zoomfaktor	33x
Schnittstellen / Eingänge / Ausgänge:	
Externe Anschlüsse	RJ-45,Audio Ein/Ausgang,12VDC-Eingang (DC-Buchse),Anschlusskabel ca.45cm,Micro SD Karten Slot 256 GB
Alarmeingänge	nein
Alarmausgänge	nein
Ethernet-Schnittstelle	100Base-TX, 10Base-T
Steuer-Schnittstellen	Ethernet
Video:	
Auflösung	2592x1944 (4:3),2592x1520 (16:9),2304x1296 (16:9),1920x1080 (16:9),1280x960 (4:3),640x480 (4:3),320x240 (4:3)
Bilddarstellung	16:9,4:3
Datenstromarten (Stream Types)	Triple-Stream(Main/Sub/Mobile)

© Copyright eneo by VIDEOR E. Hartig GmbH, 4. Juli 2025 -Technical changes reserved

INP-75A0033MIA

Fortsetzung Spezifikationen

Videokompression	H.264, H.264+, H.265, H.265+, M-JPEG
Bildauflösung max.	2592x1944
Bildübertragungsrate	30 fps
Andere	
Bemerkung	Die Funktion Gesichtserkennung ist sind nur mit eingelegter SD-Karte oder in Verbindung mit einem Rekorder der eneo IN Serie verfügbar.,Um Ihnen ein optimales Nutzungserlebnis zu garantieren, empfehlen wir, ausschließlich Komponenten derselben Marke in einem System zu verwenden. Bei Mischverwendung mehrerer Marken kann eneo die Funktionsfähigkeit nicht gewährleisten. Ist eine kombinierte Verwendung notwendig, so bieten wir eine kostenpflichtige Überprüfung der Kompatibilität an (nähere Informationen unter Artikelnummer #229235 bei VIDEOR).
Bildwinkel horizontal	55 - 2,3°
Bildwinkel vertikal	41,6 - 1,7°
Hersteller-Nummer	234751

Optionales Zubehör

Art. Nr.	Name	Produkt Beschreibung
235562	CM-22	Eckmontageadapter für Wandarm WB-24 und PTZ Dome Kamera INP-75A0033MIA
236198	eneo INsight Installation Tool	Unterstützt die Einrichtung der Kameras bei Verwendung von AI Funktionen der IN Serie
234990	eneo INsight mobile	Mobile App für Rekorder der IN- und MN-Serie
218218	eneo Site Manager	Management Software für eneo IP Produkte
239837	KBD-3NET	Netzwerk Keyboard, Joystick, unterstützt ONVIF Protokoll, RJ45, 12VDC
235257	PM-21	Mastmontageadapter für Kamera Anschlussbox AK-20 und AK-21

© Copyright eneo by VIDEOR E. Hartig GmbH, 4. Juli 2025 -Technical changes reserved

INP-75A0033MIA

Technical Drawing

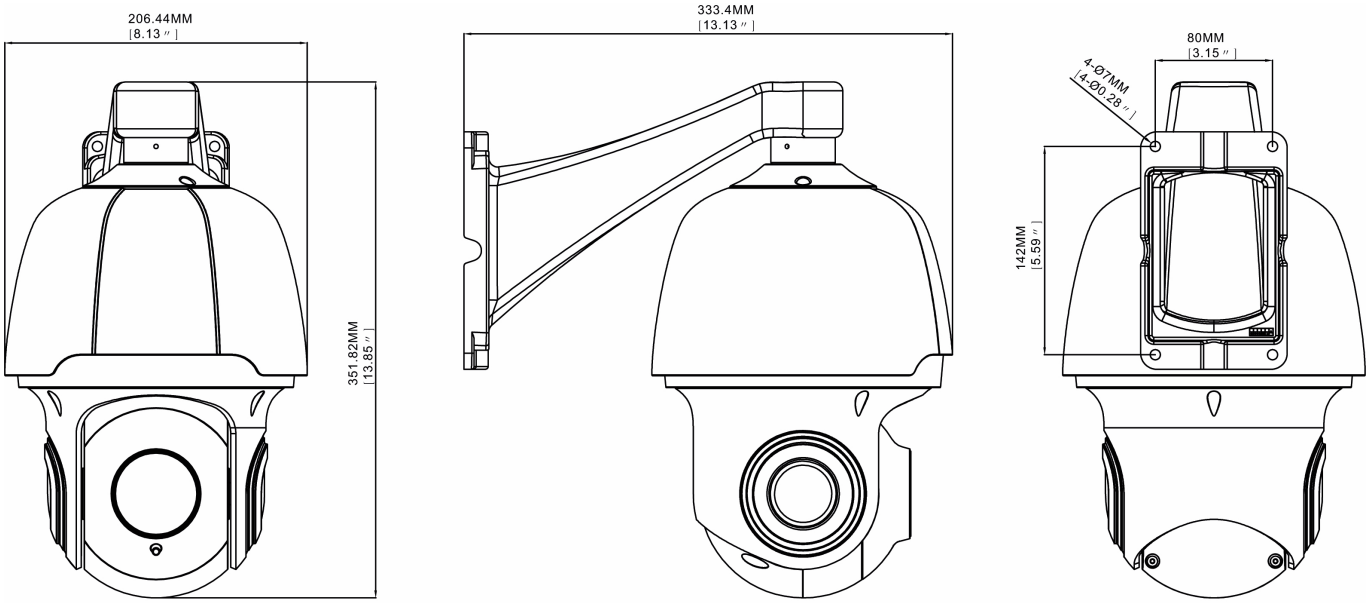

Maße / Dimensions: mm

© Copyright eneo by VIDEOR E. Hartig GmbH, 4. Juli 2025 -Technical changes reserved