VM-FHD22PF

Artikelnummer: 234196

22" (56cm) LCD Monitor, FHD, 1920x1080, LED, DP, HDMI, VGA, Rahmenlos, Kunststoff

Hauptmerkmale

- Professioneller 22" (56cm) LCD Monitor
- Maximale Auflösung Full HD 1920x1080 Pixel
- Vielseitige Eingänge HDMI, DisplayPort, VGA
- LED Hintergrundbeleuchtung
- Hohes Kontrastverhältnis
- Schnelle Reaktionszeiten
- Einfache Bedienung über einen Navigations Joystick
- Für Dauerbetrieb ausgelegt 24x7x366
- Kunststoffgehäuse inklusive Standfuß

Spezifikationen

Allgemeines:	
Abmessungen (HxBxT)	492,3x281,2x41,9mm
Befestigung	VESA Standard 75x75mm
Serie	eneo Monitor
Gehäusefarbe	schwarz
Gehäusematerial	Kunststoff
Leistungsaufnahme	25W
Temperaturbereich (Betrieb)	0°C ~ +40°C
Gewicht	3 kg
Display / Darstellung:	
Pixel-Fehlerklasse	ISO 13406-2, Klasse II
Videonorm	PAL

© Copyright eneo by VIDEOR E. Hartig GmbH, Mai 2024 -Technical changes reserved

VM-FHD22PF

Fortsetzung Spezifikationen

Auflösung Pixel	1920x1080
Hintergrundbeleuchtung	LED
Display Größe (Zoll)	21,45
Display Größe (cm)	54,48 cm
Seitenverhältnis	16:9
Betrachtungswinkel vertikal	178°
Betrachtungswinkel horizontal	178°
Helligkeit typisch	200 cd/m²
Kontrastverhältnis typisch	3000:1
Reaktionszeit typisch	6,5 ms
Bildwiederholrate	60 Hz,70 Hz,75 Hz
Funktionen:	
Kammfilter	3D Comb Filter mit De-interlace
Menüsprachen	englisch,deutsch,italienisch,spanisch,französisch,chinesisch
Lieferumfang:	
Lieferumfang	Betriebsanleitung,Netzgerät 100 ~ 240VAC / 12VDC, 50/60Hz,Netzkabel,Standfuß,HDMI Kabel
Schnittstellen / Eingänge / Ausgänge:	
Audioeingänge	nein, nein
Videoeingänge (Art)	1x VGA, DisplayPort, HDMI
Videoausgänge	nein
Steuer-Schnittstellen	nein
Video:	
Auflösung	1920x1080,1280x1024,1024x768 ,800x600,720x400,640x480
Andere	
Display-Element	Color TFT-LCD,Anti-Glare-Display,Hard coating (3H),Haze :25%
Hersteller-Nummer	234196

Optionales Zubehör

Art. Nr.	Name	Produkt Beschreibung
224229	VM-LCDWMB2	Universal Wandhalterung für LCD Monitore, horizontal verstellbar max. 8Kg
239768	VM-PFF22	Sichtschutzfilter Folie für 22" LCD-Monitore
228560	VM-TSHA	Tischstandfuß ausziehbar bis 130mm, für LCD-Monitore, 15-27 Zoll, maximal 10Kg

© Copyright eneo by VIDEOR E. Hartig GmbH, Mai 2024 -Technical changes reserved

VM-FHD22PF

Technical Drawing

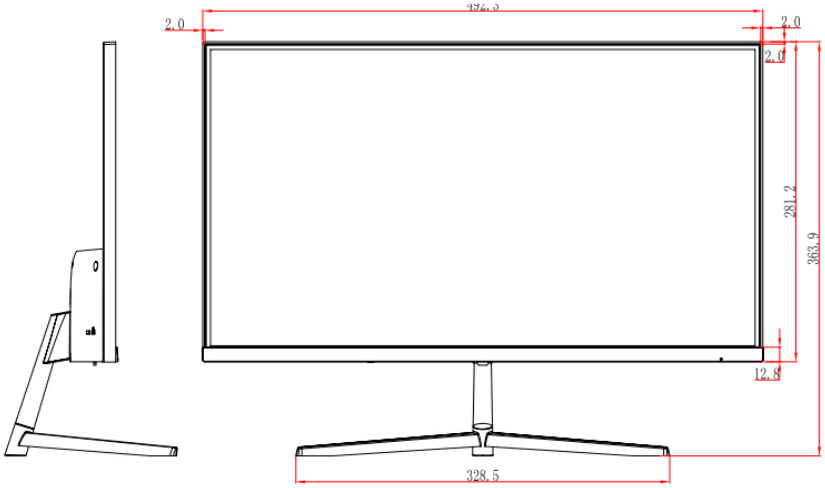

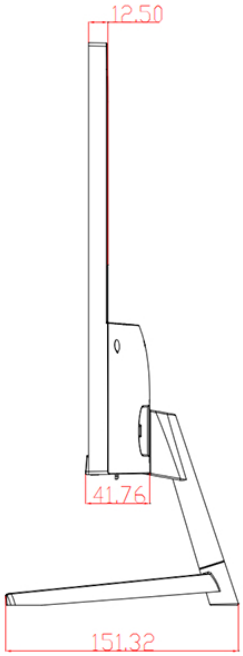

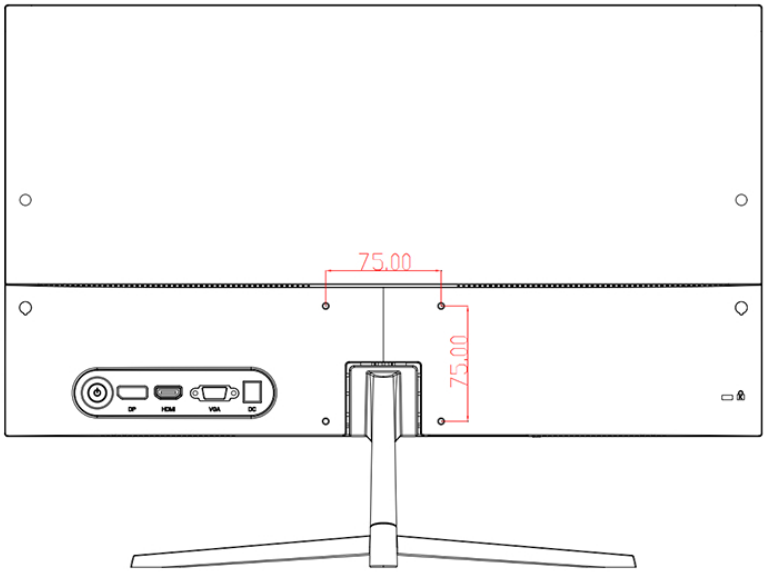

Maße / Dimensions: mm

© Copyright eneo by VIDEOR E. Hartig GmbH, Mai 2024 -Technical changes reserved