INB-58M2713M0A

Artikelnummer: 233865

Abb. ähnlich

Netzwerk Kamera Bullet, 3840x2160, Tag/Nacht, WDR, AI, 2,7-13,5mm, IR, 12V, PoE, IP67

Hauptmerkmale

- 1/2,8" Sony STARVIS CMOS-Sensor,8 MP/30fps
- AI Analysefunktionen inklusive Objektklassifizierung
- WDR 120dB, 3D-DNR Rauschunterdrückung
- Motorisiertes Varifokal Objektiv 2,7-13,5mm
- Smart Codec H.265/H.264, Multi-Streaming
- Browserunabhängig (IE, Edge, Safari, Firefox, Chrome)
- Unterstützt ONVIF Profile S und Profile T
- Mehrsprachige Menüführung (OSD)
- Lokale Speicherung mittels Micro SD Karte
- Unterstützt Audio und externen Alarm Ein- und Ausgang
- NDAA-Konformität
- IR-LED Beleuchtung, IP67

Spezifikationen

Allgemeines:	
EAN/GTIN	4260229840092
Abmessungen (HxBxT)	83,88x87,4x242mm
Beleuchtung	4x High Power LED 850nm,Infrarot
Integrierte Wandhalterung	ja
SDK	auf Anfrage
Sonnenschutzdach	ja
Texteinblendung	Ein-/Aus schaltbar
Serie	eneo IN-Serie
Kameratyp	Gesichtserkennung, Kennzeichenerkennung, Personenzählung, Retail Intelligence

© Copyright eneo by VIDEOR E. Hartig GmbH, 1. Juli 2025 -Technical changes reserved

INB-58M2713M0A

Fortsetzung Spezifikationen

Gehäuse	Außen
Farbe (Gehäuse)	Pantone P 179-1 , RAL9003
Gehäusematerial	Aluminium
Heizung	nein
Lüfter	nein
Montageart	Deckenmontage, Wandmontage
Stromversorgung	12VDC, PoE
Leistungsaufnahme	10W
Power over Ethernet	IEEE 802.3af
Vandalismusgeschützt	nein
Temperaturbereich (Betrieb)	-35°C ~ +55°C, @ Luftfeuchtigkeit 90% oder weniger (nicht kondensierend)
ONVIF	ONVIF Profile G, ONVIF Profile M, ONVIF Profile S, ONVIF Profile T
Schutzart	IP67
Beleuchtungsreichweite	ca. 30m
Gewicht	680g
DORI:	
Beobachten (62 px/m)	35,4 - 162,4 m
Erkennen (125 px/m)	17,2 - 80,3 m
Identifizieren (250 px/m)	8,2 - 40,2 m
Wahrnehmen (25px/m)	89,9 - 400,6 m
Funktionen:	
Alarmverarbeitung	Aufzeichnung interner Speicher (SD Karte),E-Mail,HTTP,FTP,TCP,UDP,Alarm Ausgang,Cloud Upload
Bewegungsmelder	ja
Menüsprachen	englisch,deutsch,französisch,italienisch,portugiesisch,spanisch,türkisch,russisch,japanisch
Mirror Funktion	V-Flip,H-Flip,H/V-Flip
Multicast-fähig	ja
Passwortschutz	Administrator und Benutzer
Privacy Zones	Zonen-Ein-/Ausschaltbar
Web Browser	MS Internet Explorer 10/11,Safari,Firefox ,Google Chrome ,Edge
Digitale Rauschunterdrückung	3D-DNR, ja
Audiounterstützung	ja
Interner Speicher	microSD-Kartenslot
Analysefunktionen	Anwesenheit (FA), Durchgangszählung (CC), Eindringen (PID), Gesichtsattribute (AD), Gesichtserfassung (FD), Gesichtserkennung (FR), Heat Map (HM), Kennzeichenerfassung (LPD), Kennzeichenerkennung (LPR), Linienüberquerung (LCD), Menschenmengen (CD), Objekt-Klassifikation Mensch / Fahrzeug (PD&VD), Seltene Geräusche (RSD), Warteschlangen (QD), Zurückgelassene und entfernte Objekte (SOD)

© Copyright eneo by VIDEOR E. Hartig GmbH, 1. Juli 2025 -Technical changes reserved

INB-58M2713M0A

Fortsetzung Spezifikationen

Audio	1/1 Line Ein- und Ausgang, 2 Wege Audio
Fernzugriff	Browser
Kamera:	
Aufnahmesensor	Sony STARVIS,Sony IMX415,CMOS
Automatischer elektronischer Shutter (ESC)	1/5 ~ 1/20.000sec.
Flickerless Funktion	ja
Gegenlichtkompensation	BLC,HLC
Low Speed Shutter	ja
Manueller elektronischer Shutter (MES)	1/5 ~ 1/20.000sec.
Signal-/Rauschabstand	42dB
Tag-/Nacht-Modus	automatisch,Tag,Nacht,Bild,zeitgesteuert
Weißabgleich	automatisch,manuell
Wide Dynamic Range (WDR)	WDR 120dB
Auflösungsstandard	8 Megapixel
System	True Day&Night
Chipgröße	1/2,8"
Tag-/Nacht-Umschaltung	Schaltbarer IR-Filter (ICR)
Lichtempfindlichkeit	0,009 Lux bei F1,6
Kameraform	Bullet
Lieferumfang:	
Lieferumfang	Betriebsanleitung,Befestigungsbeipack
Netzwerk:	
Netzwerkprotokolle	TCP/IP,HTTP,DHCP,DNS ,DDNS,RTP,RTSP,SMTP, NTP,UPnP,SNMP,HTTPS,FTP
Objektiv:	
Objektiv Type	Varifokal (motorisiert)
Brennweite	2,7 - 13,5 mm
Blendensteuerung	DC
Zoomfaktor	4x
Digital Zoom	ja
MOD (Mininum Object Distance)	0,3 m
Schnittstellen / Eingänge / Ausgänge:	
Externe Anschlüsse	RJ-45,Alarm-Ein/Ausgang,Audio Ein/Ausgang,12VDC-Eingang (DC-Buchse),Anschlusskabel ca.30cm,Micro SD Karten Slot 256 GB
Videoausgänge	nein
Alarmeingänge	1
Alarmausgänge	1
Ethernet-Schnittstelle	100Base-TX, 10Base-T
Steuer-Schnittstellen	Ethernet
Video:	

© Copyright eneo by VIDEOR E. Hartig GmbH, 1. Juli 2025 -Technical changes reserved

INB-58M2713M0A

Fortsetzung Spezifikationen

Auflösung	3840x2160 (16:9),2592x1944 (4:3),2592x1520 (16:9),2304x1296 (16:9),1920x1080 (16:9),1280x960 (4:3),1280x720 (16:9),640x480 (4:3),320x240 (4:3)
Bilddarstellung	16:9,4:3 ,VerticalView
Datenstromarten (Stream Types)	Triple-Stream(Main/Sub/Mobile)
Videokompression	H.264, H.264+, H.265, H.265+, M-JPEG
Bildauflösung max.	3840x2160
Bildübertragungsrate	30 fps
Andere	
Bemerkung	NDAA-Konformität gemäß Abschnitt 889,Die Funktionen Gesichtserkennung und Kennzeichenerkennung sind nur mit eingelegter SD-Karte oder in Verbindung mit einem Rekorder der eneo IN Serie verfügbar.,Um Ihnen ein optimales Nutzungserlebnis zu garantieren, empfehlen wir, ausschließlich Komponenten derselben Marke in einem System zu verwenden. Bei Mischverwendung mehrerer Marken kann eneo die Funktionsfähigkeit nicht gewährleisten. Ist eine kombinierte Verwendung notwendig, so bieten wir eine kostenpflichtige Überprüfung der Kompatibilität an (nähere Informationen unter Artikelnummer #229235 bei VIDEOR).
Bildwinkel horizontal	111 - 33°
Bildwinkel vertikal	57 - 18°
Hersteller-Nummer	233865

Optionales Zubehör

Art. Nr.	Name	Produkt Beschreibung
233754	AK-20	Kamera Anschlussbox für Wand- und Deckenmontage, Bullet Kameras der IN-Serie
233775	AK-21	Kamera Anschlussbox für Wand- und Deckenmontage, Bullet Kameras der IN-Serie
235339	AK-24	Dual Kamera Anschlussbox für ausgewählte Bullet oder Fix Dome Kameras der IN-Serie
236198	eneo INsight Installation Tool	Unterstützt die Einrichtung der Kameras bei Verwendung von AI Funktionen der IN Serie
234990	eneo INsight mobile	Mobile App für Rekorder der IN- und MN-Serie
218218	eneo Site Manager	Management Software für eneo IP Produkte
239837	KBD-3NET	Netzwerk Keyboard, Joystick, unterstützt ONVIF Protokoll, RJ45, 12VDC
235257	PM-21	Mastmontageadapter für Kamera Anschlussbox AK-20 und AK-21

© Copyright eneo by VIDEOR E. Hartig GmbH, 1. Juli 2025 -Technical changes reserved

INB-58M2713M0A

Technical Drawing

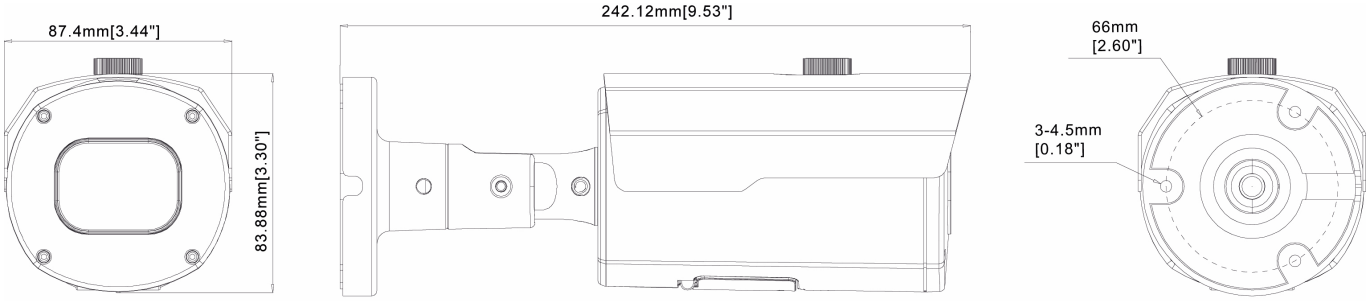

Maße / Dimensions: mm

eneo is a registered trademark of
VIDEOR E. Hartig GmbH
Carl-Zeiss-Straße 8

63322 Rödermark, Deutschland

Phone: +49 6074 - 888 - 300
Fax: +49 6074 - 888 - 100
E-Mail: info@eneo-security.com
Web: www.eneo-security.com

Stay informed and subscribe to the eneo newsletter

© Copyright eneo by VIDEOR E. Hartig GmbH, 1. Juli 2025 -Technical changes reserved