ISD-52F0023WFA

Artikelnummer: 227008

Abb. ähnlich

1/2,8" Netzwerk Dome, WDR, 1920x1080, Tag/Nacht, 2,3mm H.265, PoE, 12VDC, Einbau

Hauptmerkmale

- 1/2,8" 2.0 MP Sony STARVIS CMOS-Sensor
- Auflösung max. 1920x1080 (Full HD)
- Festbrennweite 2,3mm, Tag/Nacht Objektiv (HFoV 135°)
- Quad Streaming (H.265, H.264, MJPEG)
- Intelligente selbstlernende Video Analyse (IntelliVision inside)
- WDR 120dB, Smart BLC
- Steckplatz für Micro SD-Speicherkarte
- ONVIF-Konformität, PoE IEEE802.af, 12VDC
- Audio-, Alarm- Ein- und Ausgänge
- Privatzonen, Passwortschutz, Browserunabhängig
- Anhebung der Bildwiederholrate bei Bewegung
- Für den Innen- und Außeneinsatz geeignet IP66, Einbaugehäu

Spezifikationen

Allgemeines:	
Abmessungen (HxBxT)	95x120mm
Beleuchtung	nein
SDK	auf Anfrage
Texteinblendung	vorhanden
Serie	eneo SN-Serie
Gehäuse	Außen
Farbe (Gehäuse)	weiß
Farbe (Kuppel)	klar
Gehäusematerial	Aluminium
Heizung	nein

© Copyright eneo by VIDEOR E. Hartig GmbH, 2. Juli 2025 -Technical changes reserved

ISD-52F0023WFA

Fortsetzung Spezifikationen

Lüfter	nein
Montageart	Decken-Wandeinbau
Stromversorgung	12VDC, PoE
Leistungsaufnahme	4,8W
Power over Ethernet	IEEE 802.3af
Vandalismusgeschützt	ja
Temperaturbereich (Betrieb)	-20°C ~ +50°C
ONVIF	ONVIF Profile S, ONVIF Profile T
Zertifizierungen	IK10
Schutzart	IP66
Gewicht	650g
DORI:	
Beobachten (62 px/m)	14 m,13,4 m
Erkennen (125 px/m)	8 m,6,6 m
Identifizieren (250 px/m)	4 m,3,4 m
Wahrnehmen (25px/m)	35 m,33,2 m
Funktionen:	
Alarmverarbeitung	Aufzeichnung interner Speicher (SD Karte),E-Mail,FTP,Boost,HTTP,TCP,UDP,HTTPS,XML,Alarm Ausgang
Benutzeroberfläche	Type B (Weiß / Blau)
Bewegungsmelder	ja
e-PTZ Unterstützung	ja
Menüsprachen	englisch,deutsch,französisch,russisch,chinesisch,koreanisch,japanisch
Mirror Funktion	H-Flip,Spiegelbild
Multicast-fähig	ja
Passwortschutz	Administrator und Benutzer
Privacy Zones	Zonen-Ein-/Ausschaltbar
Web Browser	MS internet Explorer: ActiveX ab 9.0,Safari: MJPEG Setup eingeschränkt,Mozilla: MJPEG Setup eingeschränkt,Google Chrome: MJPEG Setup eingeschränkt,Edge: MJPEG Setup eingeschränkt
Digitale Rauschunterdrückung	ja
Audiounterstützung	ja
Interner Speicher	microSDHC-Karte, microSDXC-Karte
Analysefunktionen	Bewegungserkennung (Motion Detection), Defog, DIS (Digitale Bildstabilisierung), Eindringen (PID), Manipulation (TD)
Audio	2 Wege Audio
Fernzugriff	Browser
Hinweise:	
Bemerkung	Um Ihnen ein optimales Nutzungserlebnis zu garantieren, empfehlen wir, ausschließlich Komponenten derselben Marke in einem System zu verwenden. Bei Mischverwendung mehrerer Marken kann eneo die Funktionsfähigkeit nicht gewährleisten. Ist eine kombinierte Verwendung notwendig, so bieten wir eine kostenpflichtige Überprüfung der Kompatibilität an (nähere Informationen unter Artikelnummer #229235 bei VIDEOR)

© Copyright eneo by VIDEOR E. Hartig GmbH, 2. Juli 2025 -Technical changes reserved

ISD-52F0023WFA

Fortsetzung Spezifikationen

Kamera:	
Aufnahmesensor	Sony STARVIS,Sony IMX290,CMOS
Automatischer elektronischer Shutter (ESC)	1~1/10.000Sek.
Flickerless Funktion	ja
Gegenlichtkompensation	BLC
Low Speed Shutter	ja
Manueller elektronischer Shutter (MES)	1~1/10.000Sek.
Signal-/Rauschabstand	48dB
Tag-/Nacht-Modus	automatisch,Tag,Nacht
Weißabgleich	automatisch,manuell
Wide Dynamic Range (WDR)	WDR 120dB
Auflösungsstandard	HD 1080p
System	True Day&Night
Chipgröße	1/2,8"
Tag-/Nacht-Umschaltung	Schaltbarer IR-Filter (ICR)
Lichtempfindlichkeit	0,08 Lux bei F2,2, 40 IRE
Kameraform	Dome
Lieferumfang:	
Lieferumfang	Betriebsanleitung,Befestigungsbeipack
Netzwerk:	
Netzwerkprotokolle	TCP/IP,UDP,IPv4,IPv6,HTTP,HTTPS,FTP,RTP,UPnP,RTSP,RTCP,DHCP,ARP,Zeroconf,Bonjour,QoS,OpenVPN
Objektiv:	
Objektiv Type	Festbrennweite
Brennweite	2,3 mm
Blendensteuerung	nein
Digital Zoom	ja
MOD (Mininum Object Distance)	0,3 m
Schnittstellen / Eingänge / Ausgänge:	
Externe Anschlüsse	Alarmausgang,Alarmeingang,Audio Ein/Ausgang,RJ-45,12VDC-Eingang (DC-Buchse),Anschlusskabel ca.55cm
Alarmeingänge	1
Alarmausgänge	1
Ethernet-Schnittstelle	100Base-TX, 10Base-T
Video:	
Auflösung	1920x1080 (16:9),1440x1080 (4:3),1280x1024 (5:4),1024x768 (4:3),1280x720 (16:9),800x600 (4:3),800x480 (16:9),704x576 (4:3),704x480 (4:3),640x480 (4:3),400x240 (4:3),352x288 (4:3),352x256 (4:3),352:240 (4:3),320x240 (4:3)
Bilddarstellung	5:4
Datenstromarten (Stream Types)	Quad Streaming

© Copyright eneo by VIDEOR E. Hartig GmbH, 2. Juli 2025 -Technical changes reserved

ISD-52F0023WFA

Fortsetzung Spezifikationen

Videokompression	H.264, H.264+, H.265, H.265+, M-JPEG
Bildauflösung max.	1920x1080
Bildübertragungsrate	30 fps
Andere	
Bildwinkel horizontal	135°
Bildwinkel vertikal	75°
Hersteller-Nummer	227008

Optionales Zubehör

Art. Nr.	Name	Produkt Beschreibung
218218	eneo Site Manager	Management Software für eneo IP Produkte

© Copyright eneo by VIDEOR E. Hartig GmbH, 2. Juli 2025 -Technical changes reserved

ISD-52F0023WFA

Technical Drawing

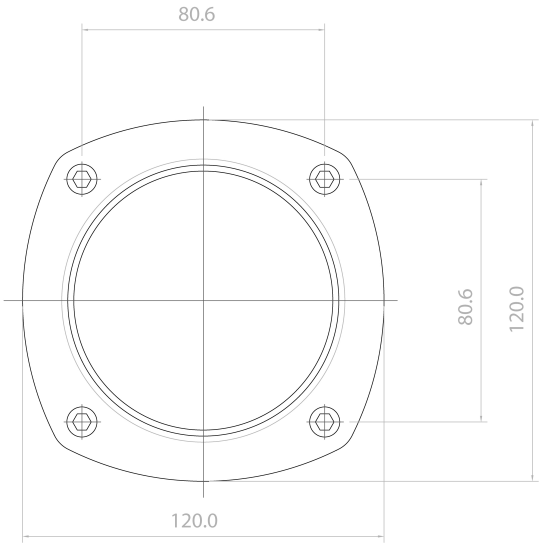

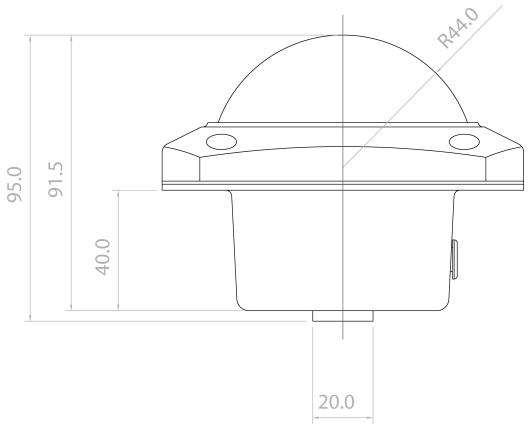

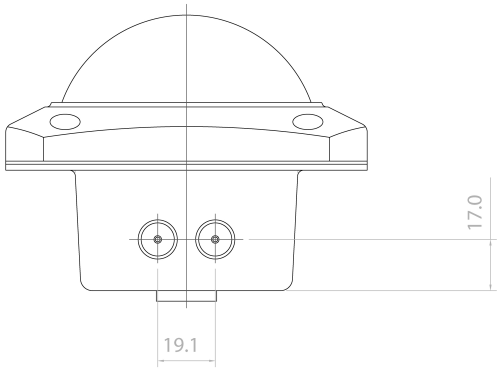

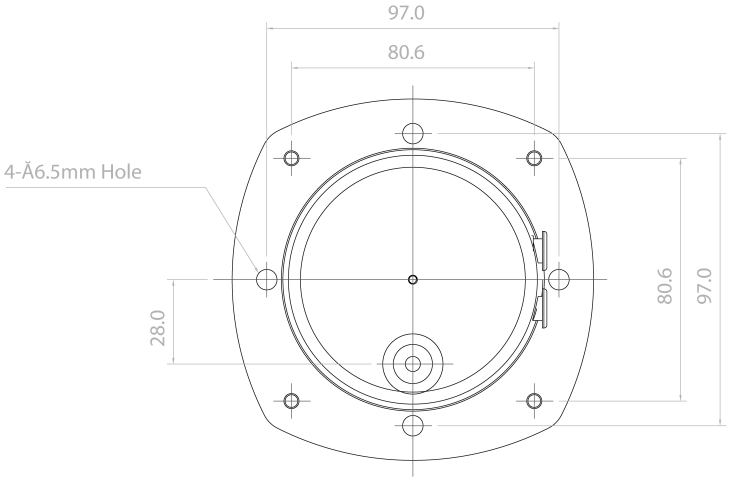

Dimensions / Maße: mm

eneo is a registered trademark of
VIDEOR E. Hartig GmbH
Carl-Zeiss-Straße 8
63322 Rödermark, Deutschland

Phone: +49 6074 - 888 - 300
Fax: +49 6074 - 888 - 100
E-Mail: info@eneo-security.com
Web: www.eneo-security.com

Stay informed and subscribe to the eneo newsletter

© Copyright eneo by VIDEOR E. Hartig GmbH, 2. Juli 2025 -Technical changes reserved